TC-VC 1812/1 S

RU **Оригинальная инструкция по эксплуатации**
Пылесос для влажной и сухой уборки

Артикул: 2342500 **Идентификатор: 21013**

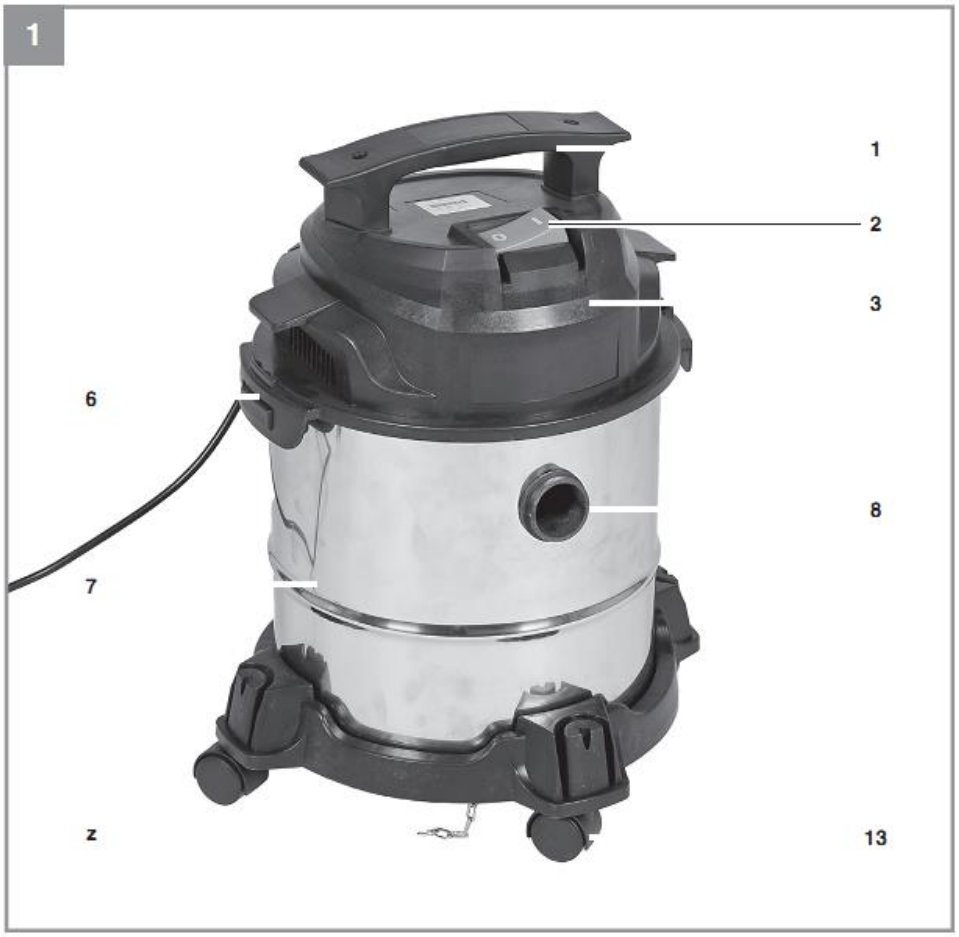
1
1
2
3
6
8
7
z
13

2
15
14
10
19
13
18
16
17
12
11
1

3
3
9
5
4

4a
3
2.
2.
6
6
1.
1.
7

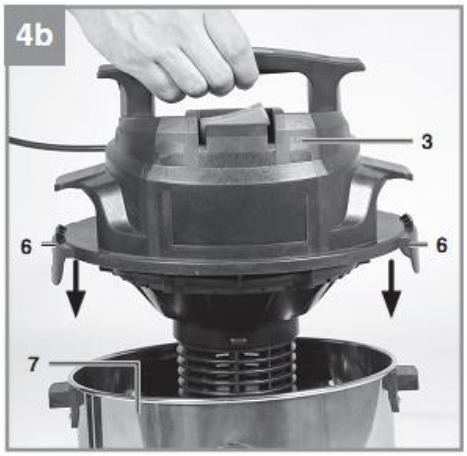
4b
3
6
6
7

5
13
7

6
1
3

7
z

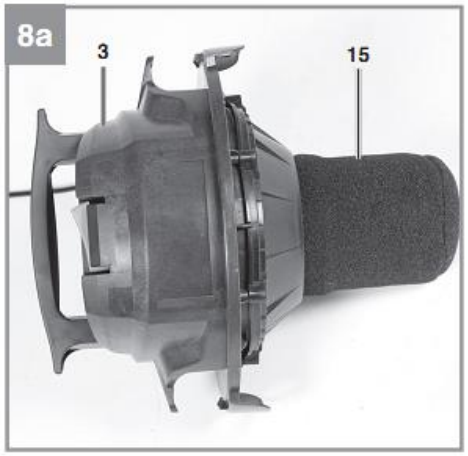
8a
3
15

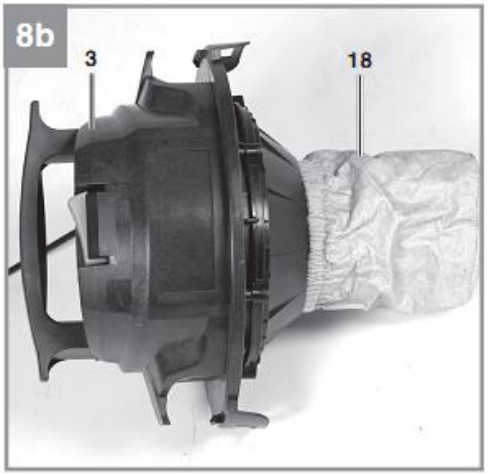
8b
3
18

9
14
7

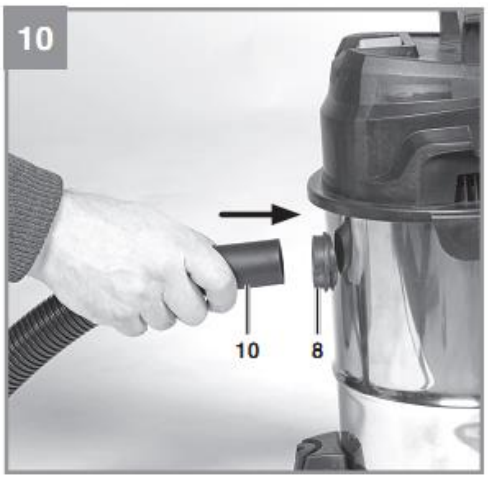
10
10
8

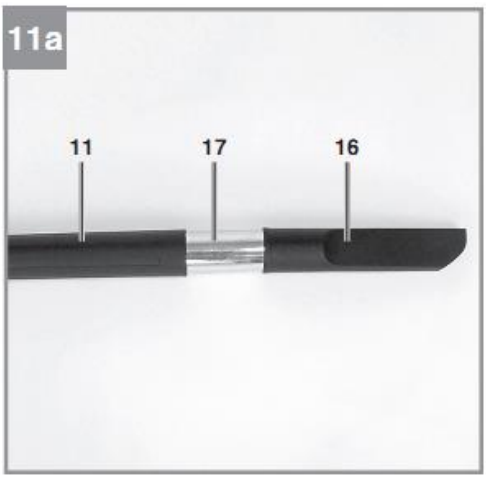
11a
11
17
16

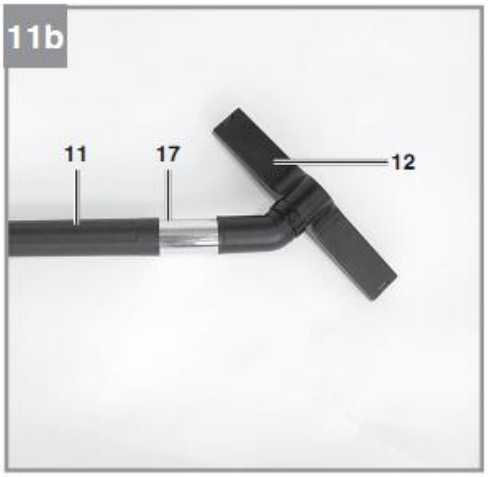
11b
11
17
12

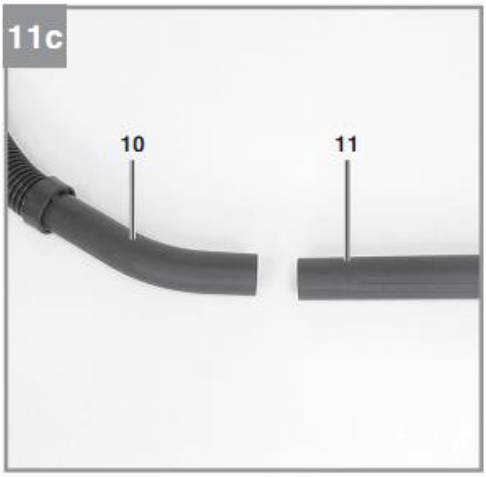
11c
10
11

12

Опасно!
Во избежание получения травм и повреждения устройства, при использовании оборудования необходимо соблюдать определенные меры предосторожности. Внимательно прочтите полную версию инструкции по эксплуатации и информацию по технике безопасности. Храните данное руководство в безопасном месте, чтобы обеспечить постоянный доступ к представленной в нем информации. При передаче оборудования третьему лицу обеспечьте также передачу настоящей инструкции по эксплуатации. Мы не несем ответственности за ущерб или возникновение несчастных случаев при несоблюдении данных инструкций и техники безопасности.

Пояснения к символам, используемым в инструкции (см. рис. 12)
1. **Опасно!** – Во избежание получения травм ознакомьтесь с инструкцией по эксплуатации.

1. Правила техники безопасности

ВНИМАНИЕ!
Прочтите все предупреждения о соблюдении техники безопасности, инструкции, изучите иллюстрации и листы с техническими данными, которые поставляются вместе с силовым инструментом. Несоблюдение указаний, содержащихся в инструкции, может повлечь за собой поражение электрическим током, пожар или возникновение серьезной травмы.
Сохраняйте все предупреждения и инструкции, чтобы к ним можно было обратиться в любой момент.

- Важно: обязательно прочтите руководство по эксплуатации перед сборкой и включением устройства.
- Убедитесь, что напряжение сети соответствует напряжению сети, указанному на табличке устройства.
- Вынимайте вилку из розетки в следующих случаях: если устройство не используется, прежде чем его открыть и перед любыми работами по очистке и техническому обслуживанию.
- Никогда не очищайте устройство растворителями.
- Не вынимайте вилку из розетки за кабель.
- Не оставляйте работающее устройство без присмотра.
- Беречь от детей.
- Необходимо избегать повреждений кабеля питания в результате наезда, сдавливания, растягивания и т.п.
- Запрещается эксплуатировать устройство с неисправным кабелем питания.
- В случае необходимости замены кабеля питания новый кабель должен соответствовать техническим характеристикам изготовителя.
- Кабель питания: H 05 VV – F 2 x 0,75 мм2
- Запрещается пылесосить следующие предметы: горящие спички, тлеющий пепел и окурки, горючие, едкие, легковоспламеняющиеся или взрывоопасные вещества, пары или жидкости.
- Это устройство не предназначено для всасывания опасной для здоровья пыли.
- Храните устройство в сухом месте.
- Не используйте неисправное устройство.
- Обслуживайте устройство только в авторизованных сервисных центрах.
- Используйте устройство только для выполнения тех работ, для которых оно предназначено.
- При уборке лестниц необходимо соблюдать особую осторожность.
- Используйте только оригинальные комплектующие и запчасти.

Устройство не предназначено для использования лицами (включая детей) с ограниченными физическими, сенсорными или умственными способностями или лицами, не имеющими необходимого опыта и/или знаний, за исключением случаев, когда они используют устройство под надзором лица, ответственного за их безопасность, или получили от такого лица указания по безопасному использованию устройства. Не оставляйте детей без присмотра и следите за тем, чтобы они не играли с устройством.

2. Конфигурация и комплект поставки

2.1 Конфигурация (рис. 1-3/7)
1 Рукоятка
2 Двухпозиционный переключатель
3 Крышка устройства
4 Корзина фильтра
5 Предохранительный клапан
6 Фиксирующий крючок
7 Контейнер
8 Разъем для всасывающего шланга
9 Разъем для выдувания воздуха
10 Гибкий шланг
11 Всасывающая труба из 3 частей
12 Комбинированная насадка
13 Поворотные колеса
14 Мешок для сбора мусора
15 Поролоновый фильтр
16 Щелевая насадка
17 Переходник
18 Дополнительный фильтр
19 Крепежные винты для рукоятки

2.2 Комплектность поставки
Убедитесь, что изделие поставлено в полной комплектации в соответствии с объемом поставки. В случае отсутствия какой-либо детали, обратитесь в наш сервисный центр или пункт продажи, в котором была совершена покупка, не позднее 5 рабочих дней после приобретения изделия, предъявив действительный чек, подтверждающий покупку. Кроме того, ознакомьтесь с гарантийной таблицей в разделе о сервисном обслуживании в конце руководства по эксплуатации.

- Откройте упаковку и осторожно извлеките оборудование.
- Удалите упаковочный материал и все упаковочные и (или) транспортировочные крепления (при наличии).
- Убедитесь в наличии всех компонентов.
- Осмотрите оборудование и комплектующие на предмет повреждений при транспортировке.
- По возможности сохраните упаковку до окончания гарантийного срока.

Опасно!
Оборудование и упаковочный материал — не игрушки. Не позволяйте детям играть с пластиковыми пакетами, фольгой или мелкими деталями. Существует опасность проглатывания или удушения!

- Рукоятка
- Всасывающий шланг
- Всасывающая труба из 3 частей
- Комбинированная насадка
- 4 поворотных колеса
- Поролоновый фильтр
- Переходник
- Щелевая насадка
- 2 крепежных винта для рукоятки
- Оригинальная инструкция по эксплуатации

Оборудование поставляется с цепью (z) в нижней части бака. Применение цепи позволяет избежать возникновения статического разряда при эксплуатации.

3. Надлежащее использование

Пылесос для влажной и сухой уборки предназначен для влажной и сухой уборки с использованием соответствующего фильтра. Устройство не предназначено для всасывания легковоспламеняющихся, взрывоопасных или опасных веществ.

Оборудование должно использоваться строго по своему прямому назначению. Использование в каких-либо иных целях будет рассматриваться как случай неправильного применения. За любые повреждения или травмы, связанные с использованием оборудования не по назначению, несет ответственность пользователь или оператор, а не производитель.

Обращаем ваше внимание на то, что наше оборудование не предназначено для использования в коммерческих и промышленных сферах, а также в сфере торговли. Предоставленная нами гарантия будет аннулирована, если устройство используется в коммерческих и промышленных сферах, а также в сфере торговли или в иных аналогичных видах деятельности.

4. Технические характеристики

Напряжение в сети: ..... 220-240 В ~ 50 Гц
Потребляемая мощность: ..... 1250 Вт
Объем контейнера:..... 12 л
Вес:..... 4 кг
Класс защиты:.....II/⧈

5. Перед использованием оборудования

Внимание!
Прежде чем подключить оборудование к электросети, убедитесь, что данные, указанные на заводской табличке, соответствуют данным электросети.

5.1 Сборка устройства
Установка крышки устройства (рис. 4a/4b)
Крышка устройства (3) крепится к контейнеру (7) фиксирующими крючками (6). Чтобы снять крышку устройства (3), поднимите фиксирующий крючок (6) и снимите крышку устройства (3). При установке крышки устройства (3) убедитесь, что крючки (6) зафиксированы.

Установка поворотных колес (рис. 5)
Установите поворотные колеса (13) как показано на рис. 5.

Установка рукоятки (рис. 6)
Используйте отвертку, чтобы установить рукоятку (1).

5.2 Установка фильтра
Запрещено использовать пылесос для влажной и сухой очистки без фильтра.
Всегда проверяйте надежность крепления фильтров.

Установка поролонового фильтра (рис. 8a)
Для влажной уборки наденьте прилагаемый поролоновый фильтр (15) на корзину фильтра.

Установка дополнительного фильтра (рис. 3/8b)
Для сухой уборки пылесосом необходимо использовать дополнительный фильтр (18), который идет в комплекте. Установите дополнительный фильтр, чтобы предотвратить прохождение воздуха через корзину фильтра (4) без предварительной очистки.

Установка мешка для мусора (рис. 9)
Для уборки мелкой сухой пыли рекомендуется также установить мешок для сбора мусора (14). Наденьте мешок для мусора (14) на всасывающее отверстие. Мешок для мусора (14) предназначен только для сухой уборки. Мешок для мусора упрощает процесс удаления всасываемой пыли.

5.3 Установка всасывающего шланга (рис. 2/3, 10, 11)
В зависимости от способа применения подсоедините всасывающий шланг (10) к соответствующему разъему на пылесосе для влажной и сухой уборки.

Всасывание
Подсоедините всасывающий шланг (10) к соответствующему разъему (8).

Выдувание
Подсоедините всасывающий шланг (10) к разъему для выдувания (9).

Удлинители шланга (11) могут быть соединены со всасывающим шлангом (10) для увеличения его длины. Необходимо установить переходник (17) между всасывающим шлангом (10) и комбинированной (12) или щелевой насадкой (16).

5.4 Всасывающие насадки
Комбинированная насадка (12) с комплектующими используется для уборки твердых частиц и жидкостей на средних и больших площадях. Щелевая насадка (16) предназначена для эффективной очистки по краям поверхности и узких пространств.

6. Эксплуатация

Если при влажной уборке вместе с отработанным воздухом выделяется жидкость или пена, немедленно выключите пылесос.

6.1 Двухпозиционный переключатель (рис. 1)
Положение переключателя 0: Выкл
Положение переключателя I: Вкл

6.2 Сухая уборка
Для сухой уборки используйте мешок для сбора мусора (14) и дополнительный фильтр (18), как указано в пункте 5.2.
Всегда проверяйте надежность крепления фильтров.

6.3 Влажная уборка
Для влажной уборки используйте поролоновый фильтр (15) (см. пункт 5.2).
Всегда проверяйте надежность крепления фильтров.

При влажной уборке предохранительный поплавковый клапан (5) выключает пылесос для влажной и сухой уборки при достижении максимального уровня заполнения бака.

Опасно!
Пылесос для влажной и сухой уборки не предназначен для уборки легковоспламеняющихся жидкостей.
Для влажной уборки пользуйтесь только поролоновым фильтром, который поставляется в комплекте.

7. Очистка, техническое обслуживание и заказ запасных частей

Опасно!
Перед выполнением любых работ по очистке и техническому обслуживанию устройства извлекайте вилку из розетки.

7.1 Очистка
- По возможности не допускайте попадания грязи и пыли в защитные устройства, выпускные отверстия и кожух двигателя.
- Рекомендуется проводить очистку оборудования сразу после завершения его эксплуатации.

7.2 Очистка головки устройства (3)
Регулярно очищайте оборудование влажной тряпкой с мягким мыльным раствором. Не используйте очищающие средства или растворители, поскольку они могут оказывать агрессивное воздействие на пластмассовые детали оборудования.

7.3 Очистка контейнера (7)
В зависимости от степени загрязнения контейнер можно протирать влажной тканью с мягким мылом или под проточной водой.

7.4 Очистка поролонового фильтра (15)
Очистите поролоновый фильтр (15) под проточной водой с небольшим количеством мягкого мыльного раствора и дайте ему высохнуть.

7.5 Техническое обслуживание
Регулярно, а также перед каждым использованием, проверяйте надежность крепления фильтров пылесоса для влажной и сухой уборки.

7.6 Заказ запасных частей

При заказе запасных частей укажите следующую информацию:

- Модель/тип оборудования
- Артикул оборудования
- Идентификационный номер оборудования
- Артикул требуемой запасной части

Актуальные цены и информацию см. на веб-сайте: www.Einhell-Service.com

8. Замена кабеля питания

В случае повреждения кабеля питания, в целях безопасности его должен заменить изготовитель, служба сервисного обслуживания или специально обученный персонал.

9. Утилизация и переработка

Оборудование поставляется в упаковке, предотвращающей его повреждение при транспортировке. Сырье, из которого изготавливают упаковку, может быть использовано повторно или подвергнуто вторичной переработке. Оборудование и комплектующие изготовлены из различных материалов, таких как металл и пластик. Неисправные компоненты утилизируются как особые отходы. Проконсультируйтесь у регионального поставщика или в соответствующих органах управления.

10. Хранение

Храните устройство и комплектующие в темных, сухих, недоступных для детей местах при температуре выше нуля градусов. Оптимальная температура для хранения составляет 5–30°C. Храните электроинструмент в оригинальной упаковке.

Утилизация

Силовое оборудование, перезаряжаемые батареи, комплектующие и упаковку необходимо утилизировать без ущерба окружающей среде.

Не выбрасывайте силовое оборудование и аккумуляторные/перезаряжаемые батареи в контейнеры для бытовых отходов!

Только для стран ЕС:
В соответствии с Директивой ЕС 2012/19/EU по утилизации электрического и электронного оборудования и ее применением в местном законодательстве, силовое оборудование, которое больше не подлежит использованию, или пустые аккумуляторы необходимо утилизировать отдельно и без ущерба для окружающей среды.
При неправильной утилизации электрическое и электронное оборудование может нанести вред окружающей среде и здоровью людей, так как в нем содержатся вредные вещества.

Только для Великобритании:
В соответствии с нормами утилизации электрического и электронного оборудования (SI 2013/3113) (в действующей редакции) и нормами утилизации аккумуляторных батарей (SI 2009/890) (в действующей редакции) продукцию, которая не подлежит использованию, необходимо утилизировать отдельно и без ущерба окружающей среде.

Копирование, а также полное или частичное воспроизведение каким-либо способом документов, сопровождающих изделия, разрешено только с прямого согласия компании Einhell Germany AG.

Сохраняется право на внесение технических изменений.

Информация по сервисному обслуживанию

У нас надежные сервисные партнеры во всех странах, перечисленных в гарантийном талоне; их контактные данные вы также можете найти в гарантийном талоне. Они помогут вам по всем вопросам сервисного обслуживания: ремонт, заказ запасных частей и замена изнашиваемых деталей, а также покупка расходных материалов.

Обращаем ваше внимание, что некоторые части данного устройства подвержены нормальному или естественному износу и поэтому также используются в качестве расходных материалов.

Категория	Пример
Изнашиваемые детали*	Комбинированная насадка, щелевая насадка, насадка для мягкой мебели, переходник для электроинструмента и т. д.
Расходные материалы*	Гофрированный фильтр, поролоновый фильтр, мешок для сбора мусора, дополнительный фильтр и т. д.
Отсутствующие детали	

* Могут не входить в объем поставки!

В случае обнаружения дефектов или неисправностей сообщите о проблеме по адресу www.Einhell-Service.com. Вам необходимо подробно и точно описать проблему и ответить на следующие вопросы:

- Работало ли устройство какое-то время, или оно было неисправно с самого начала?
- Заметили ли вы какие-либо неисправности (признаки или дефекты) до поломки?
- В чем, на ваш взгляд, состоит неисправность устройства (основной признак)?

Опишите эту неисправность.

Срок службы: 5 лет

Дата производства: см. информацию на товаре

Изготовитель: Айнхелль Джермани АГ, Визенвег 22, 94405 Ландау/Изар, Германия

Товар сертифицирован

СС ЕАЭС RU C-DE.HB12.B.01369/24 с 17.06.2024 по 16.06.2029

ОС ООО "ЦДС-Кострома", 156019, Россия, Костромская область, город Кострома, ул. Щербины Петра, д.7, этаж 2, помещение ПЩ 1.2.01.

Импортер / организация уполномоченная на принятие претензий: ООО «Айнхелль», 197022, Россия, город Санкт-Петербург, внутригородская территория муниципальный округ Аптекарский остров, улица Профессора Попова, дом 23, литера Д, помещение 27Н, офис 310. Тел.: 8-800-77-55-1-55

Филиал-изготовитель (адрес производства): "Hansi Anhai Youyang I/E Co, LTD", № 25, Cuiping street, Zhoungduo Town Youyang County, Chongqing, Китай

ГАРАНТИЙНЫЙ ТАЛОН

Заполняется продавцом

Модель:

Артикул и код модели:

Серийный номер:

Дата продажи:

М.П. продавца

Срок службы электроинструмента - 5 лет

При покупке электроинструмента требуйте у продавца проверки его комплектности и надлежащего качества, а также аккуратного заполнения гарантийного талона (графы заполняется продавцом) и простановки печати торговой организации в гарантийном свидетельстве и гарантийном талоне.

ГАРАНТИЙНЫЕ УСЛОВИЯ:

1. Завод-изготовитель устанавливает на электро-, садовый инструмент и инструмент для автомобиля срок гарантии 2 года. Инструмент предназначен для работ, связанных с деятельностью в условиях нагрузок малой и средней интенсивности.
2. Завод-изготовитель устанавливает на аккумуляторы Einhell гарантийный срок 2 года.
3. В течение гарантийного срока, при надлежащей эксплуатации инструмента потребителем, завод-изготовитель обязуется бесплатно устранять дефекты сборки и производить замену деталей, вышедших из строя по вине изготовителя со дня покупки (см. дату на гарантийном талоне). Заменяемые детали переходят в собственность служб сервиса. Гарантийное обслуживание не производится, если электроинстумент вышел из строя по причине неправильной эксплуатации. Завод изготовитель не несет ответственности за вред, который может быть причинен при работе с электроинстументом.
4. Гарантийный ремонт не производится в следующих случаях:
- при отсутствии гарантийного талона или неправильном оформлении;
- если гарантийный талон не принадлежит данному электроинструменту или не соответствует образцу, установленному поставщиком.
- при истечении срока гарантии;
- при попытках самостоятельного вскрытия или ремонта электроинструмента вне гарантийной мастерской;
- при использовании электроинструмента в производственных или иных целях, связанных с получением прибыли, а также при возникновении неисправностей связанных с нестабильностью параметров электросети, превышающих нормы, установленные ГОСТ 13109- 97;
- при неправильной эксплуатации (использование электроинструмента не по назначению, установка на электроинструмент не предназначенных заводом изготовителем насадок, дополнительных приспособлений и т.п.)
- при механических повреждениях корпуса, сетевого шнура и при повреждениях, вызванных воздействиями агрессивных средств и высоких и низких температур, попадании инородных предметов в вентиляционные решетки электроинструмента, а также при повреждениях наступивших в результате неправильного хранения (коррозия металлических частей);
- при естественном износе деталей электроинструмента, в результате длительного использования (определяется по признакам полной выработки ресурса, сильного загрязнения, ржавчины снаружи и внутри электроинструмента, износом подвижных деталей).
6. Завод-изготовитель не дает гарантию на быстроизнашиваемые части (шлифовальные платформы, угольные щетки, зубчатые ремни, подшипники, резиновые уплотнения, сальники, защитные кожухи, смазку и т.п.), а также на сменные принадлежности и сменные быстроизнашиваемые приспособления (патроны к дрелям, пилки, ножи, круги, элементы их крепления, шины, цепи, звездочки, цанги, буры, свёрла и прочие расходные материалы для электроинструмента и садового инструмента).
7. Запрещается эксплуатация электроинструмента при появлении признаков повышенного нагрева, искрения, а также шума в редукторной части. Для выяснения причин неисправности покупателю следует обратиться в гарантийную мастерскую. Неисправности, вызванные несвоевременной заменой угольных щеток двигателя и/или изношенных подшипников, устраняются за счет покупателя.
8. Техническое обслуживание и ввод в эксплуатацию электроинструмента может производиться по желанию покупателя в сервисном центре на условиях договора на данную процедуру.

Гарантийный талон действителен только при наличии чека покупки и правильно заполненной информации о модели инструмента, дате продажи и торговой организации.

Контакты и список сервисных центров по адресу:
www.einhell-russia.ru

тел. 8 (800) 77-55-1-55,
E-mail: service@einhell-russia.ru

С гарантийными условиями ознакомлен(а). При покупке изделие было проверено, полностью укомплектовано и имеет безупречный внешний вид

Подпись покупателя ✓ _____

ГАРАНТИЙНЫЙ РЕМОНТ № 1

Модель: _____
Артикул и код модели: _____
Серийный номер: _____

Номер заказа в ремонт: _____
Дата приёма в ремонт: _____
Дата ремонта: _____
Дата выдачи: _____

Подпись клиента: ✓ _____ М.П. продавца
(инструмент проверен в моем присутствии)

ГАРАНТИЙНЫЙ РЕМОНТ № 2

Модель: _____
Артикул и код модели: _____
Серийный номер: _____

Номер заказа в ремонт: _____
Дата приёма в ремонт: _____
Дата ремонта: _____
Дата выдачи: _____

Подпись клиента: ✓ _____ М.П. продавца
(инструмент проверен в моем присутствии)

ГАРАНТИЙНЫЙ РЕМОНТ № 3

Модель: _____
Артикул и код модели: _____
Серийный номер: _____

Номер заказа в ремонт: _____
Дата приёма в ремонт: _____
Дата ремонта: _____
Дата выдачи: _____

Подпись клиента: ✓ _____ М.П. продавца
(инструмент проверен в моем присутствии)